RZUT FUNDAMENTÓW POCHYLNI

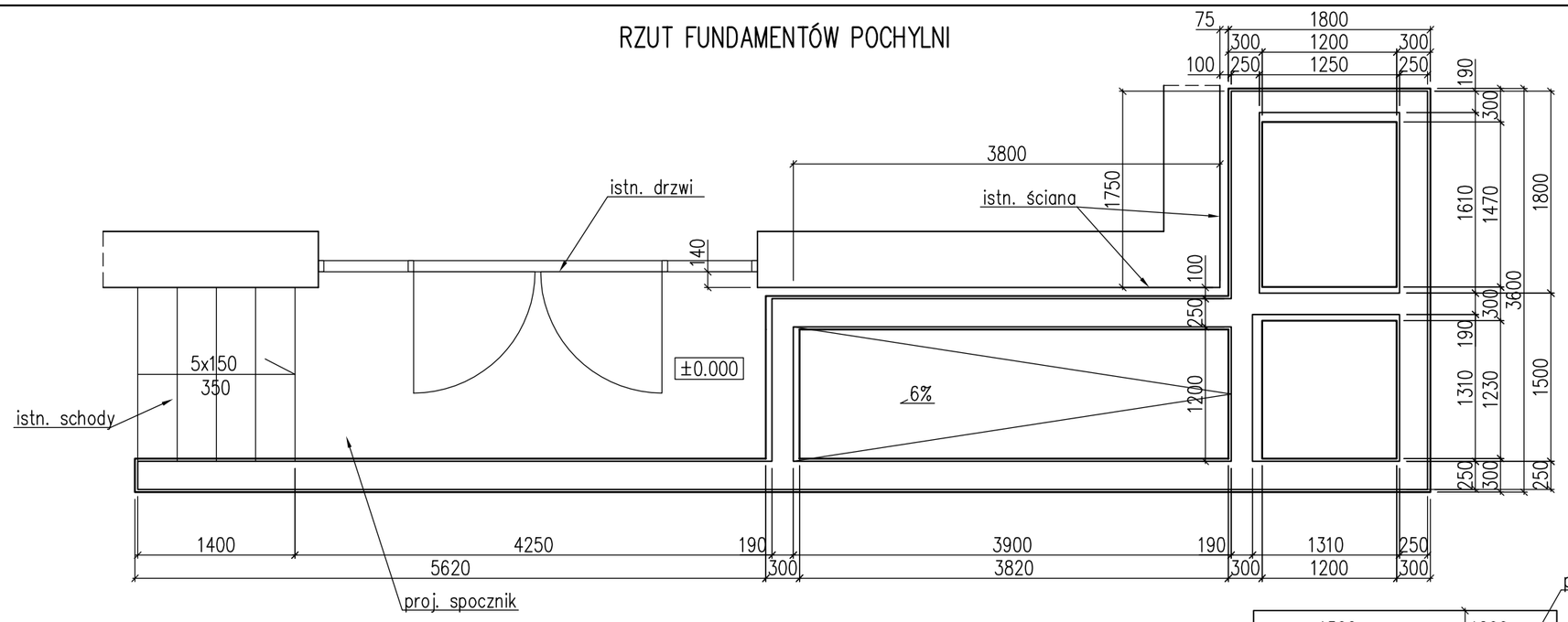

RZUT W POZIOMIE PARTERU

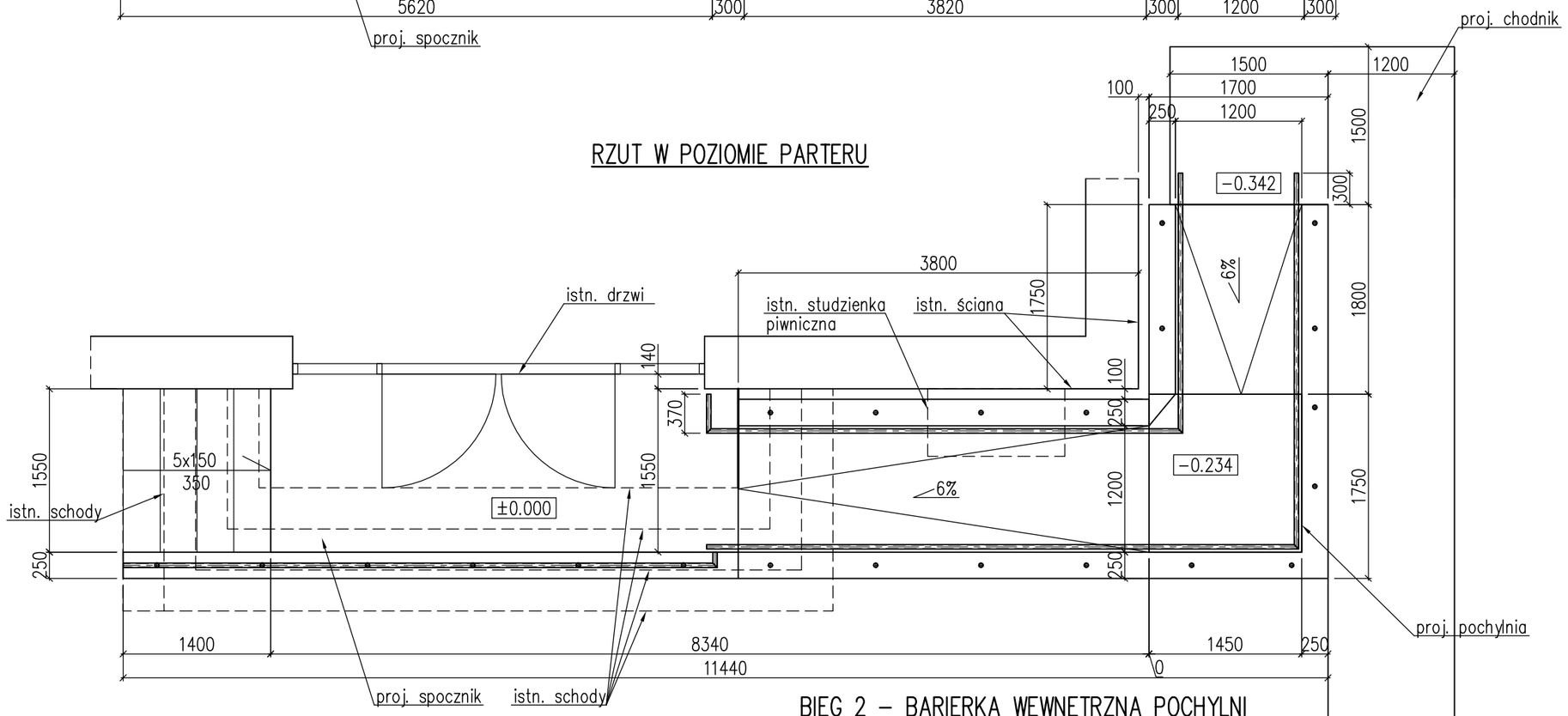

BIEG 2 – BARIERKA WEWNĘTRZNA POCHYLNI

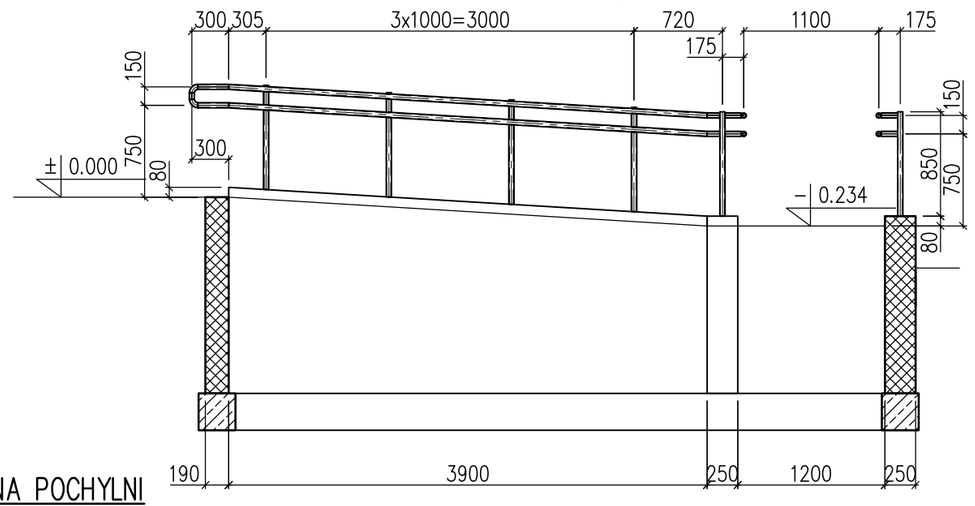

BIEG 2 – BARIERKA ZEWNĘTRZNA POCHYLNI

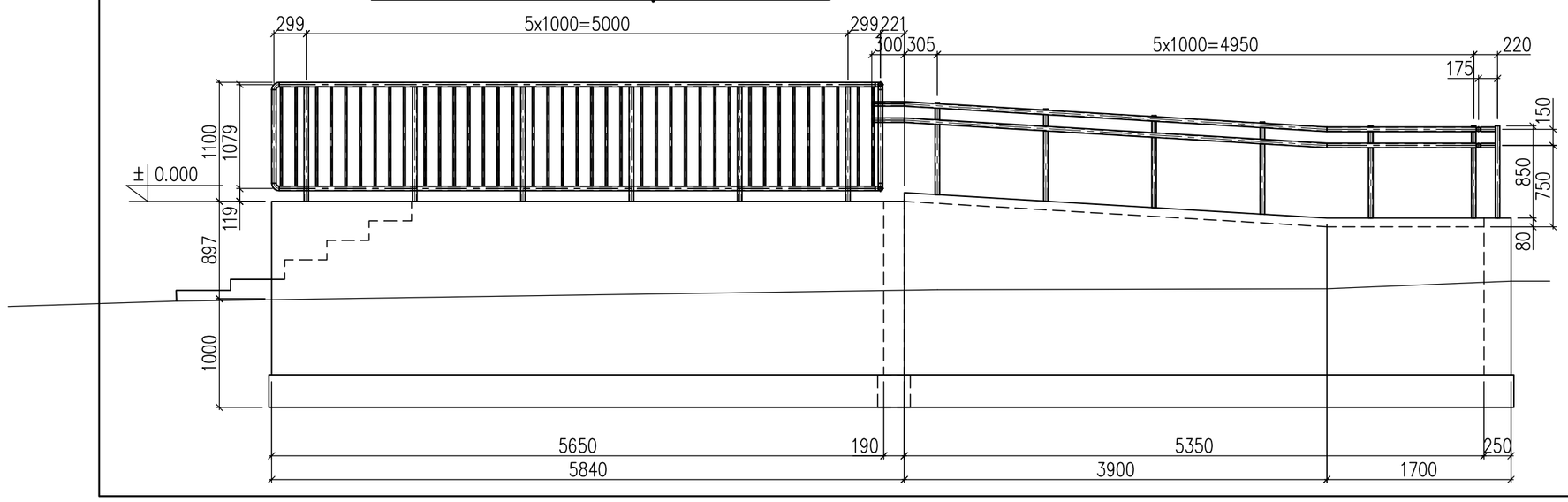

BIEG 1 – BARIERKA ZEWNĘTRZNA POCHYLNI

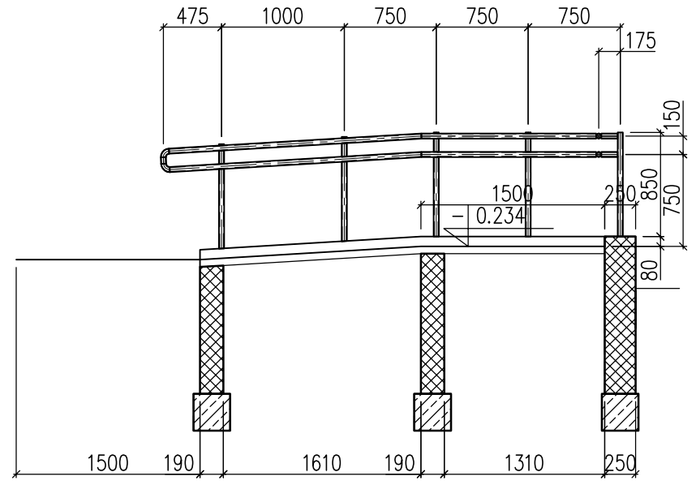

Ława

L1

1 szt.

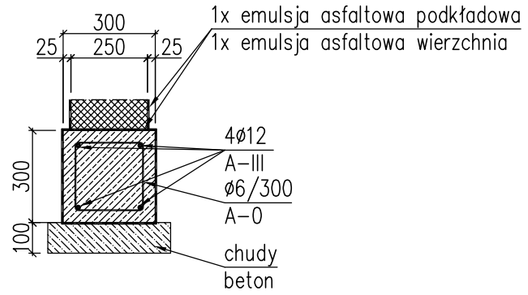

BIEG 1 – BARIERKA WEWNĘTRZNA POCHYLNI

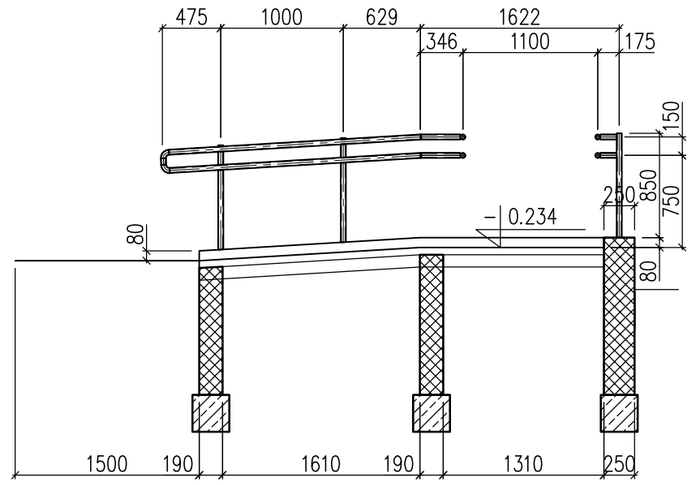

PRZEKRÓJ POCHYLNI

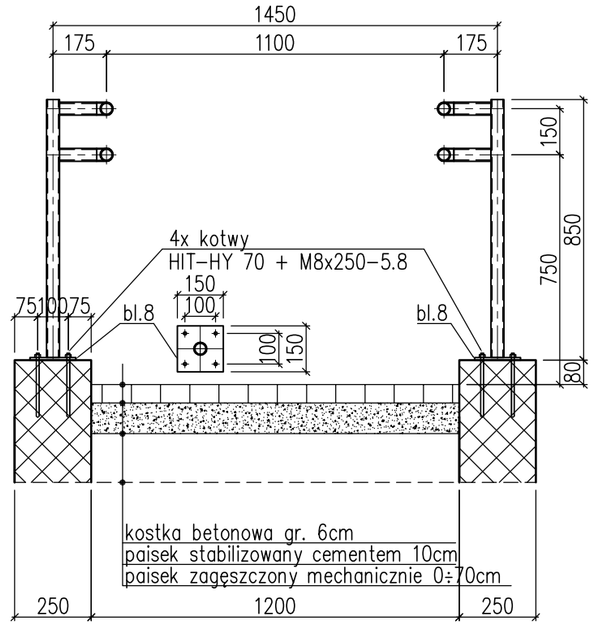

SZCZEGÓŁ DOZBROJENIA NAROŻY ŁAW

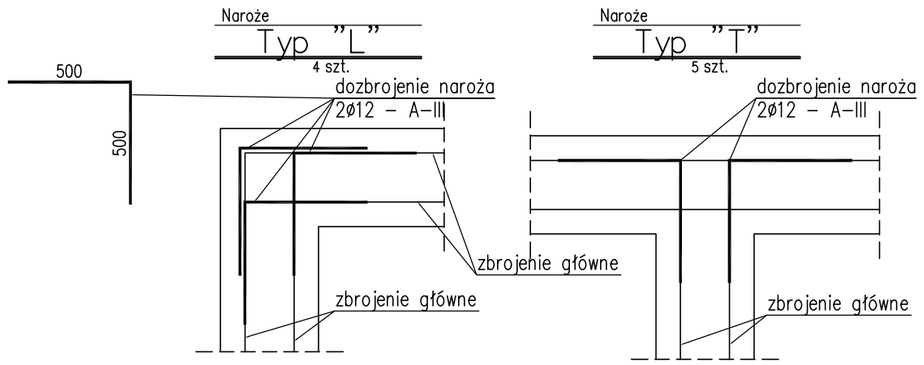

BARIERKA SPOCZNIKA

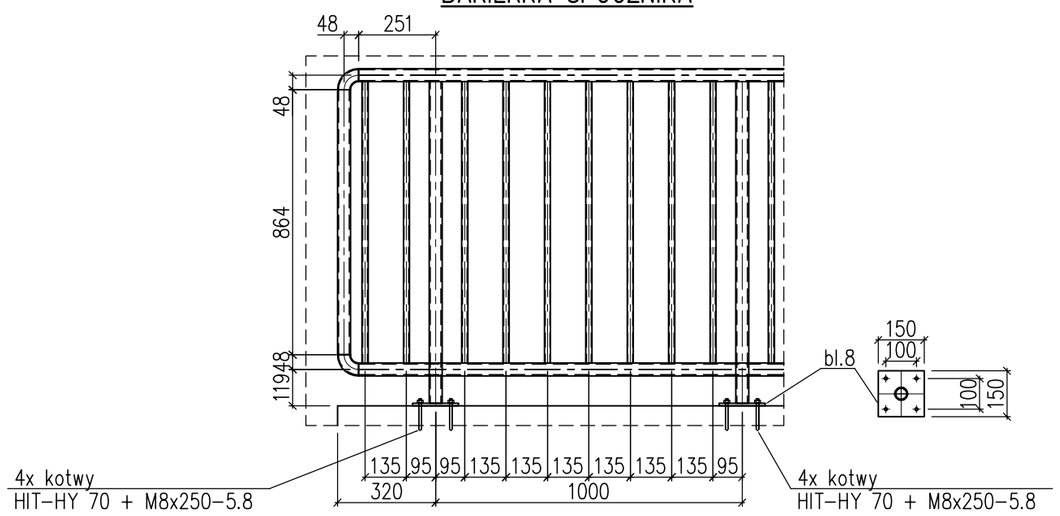

Początki i końce pochwytów połączyć kolanami hamburskimi 90°.
Mocowanie wszystkich barierek do podłoża wg szczegółu.
Końce profili zamykać deklami z blachy t=2mm.
Kotwy wklejane ocynkowane.
Istnieje możliwość zamiany kotew na innego producenta pod warunkiem zachowania ich parametrów technicznych.
Beton C16/20.
Stal zbrojeniowa A–III (34GS), A–0 (StOS–b).
Otulina c=40mm do lica strzemion.
Stal profilowa S235JR, malowanie wg opisu.
Ze względu na projekt obejmujący obiekt istniejący zaleca się sprawdzenie wymiarów i poziomów na budowie.

"PRO–POMIAR" s.c.
ul. Legionów 59, 42–200 Częstochowa
tel. 34/ 361 61 35, e–mail: biuro@propomiar.com.pl

INWESTOR	Gmina Będzin ul. 11 Listopada 20 42-500 Będzin		
ADRES BUDYNKU	ul.Konopnickiej 13, 42-500 Będzin dz. nr 86/4 km.2 obr. Grodziec		
NAZWA OPRACOWANIA	Budowa pochylni przeznaczonej dla osób niepełnosprawnych do budynku Szkoły Podstawowej nr 6		
PRZEDMIOT RYSUNKU	Pochylnia dla niepełnosprawnych	SKALA 1:50	RYS. K03
OPRACOWAŁ	mgr inż. Sebastian Szafran		02.2014
PROJEKTOWAŁ	mgr inż. Sebastian Szafran upr.nr SLK/3384/POOK/10 konst.bud.b.o.		02.2014
SPRAWDZIŁ			02.2014